**お願い**

**T-02CTは生産中止になりました。**

# T-02T

## ゲージバルブ

Size **02**

Rexroth
Bosch Group

J/84, 11

L410

## ●概要・特長

T-02Tゲージ・バルブは，脈動・衝撃の吸収に効果があり，圧力計の針振れ防止には最適です。
C形はソケット付で直接圧力計を取付けることができます。

## ●外形寸法

●T-02AT-330

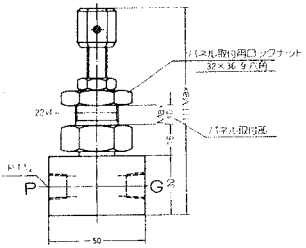


●T-02CT

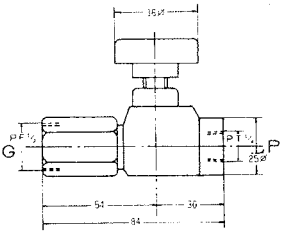


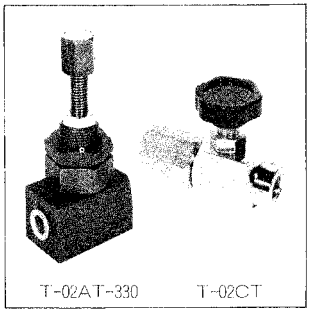


## ●仕様

| サイズ | | 02 |
|---|---|---|
| 定格圧力 MPa | T-02AT-330 | 30 |
| | T-02CT | 25 |
| 定格流量 L/min | | 3 |
| 接続管径 | | 1/4" |
| 質量 kg | | 0.4 |

オリフィス構造ですので，脈動・衝撃の吸収に効果があり，圧力計の針振れ防止に使用できます。弁体がニードル状ですので微量調整も可能です。

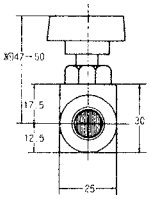


●T-02CT

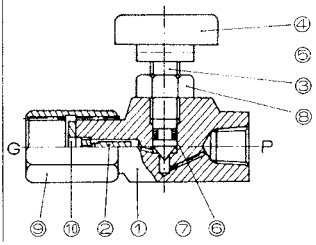


## ●シンボル

## ●内部構造・部品表

●T-02AT-330

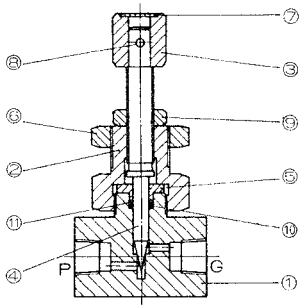


| 品番 | 部品名 | 個数 | 備考 |
|---|---|---|---|
| 1 | 本体 | 1 | |
| 2 | スクリューガイド | 1 | |
| 3 | ツマミ | 1 | |
| 4 | ニードル | 1 | |
| 5 | ブッシュ | 1 | |
| 6 | ロックナット | 1 | |
| 7 | 指示板 | 1 | |
| 8 | スプリングピン | 1 | 3ø×16 |
| 9 | 六角ナット | 1 | M10 3種 |
| 10 | Oリング | 1 | 1A-P6 |
| 11 | バックアップリング | 1 | SUN-3BP-6 |

| 品番 | 部品名 | 個数 | 備考 |
|---|---|---|---|
| 1 | 本体 | 1 | |
| 2 | ダンパー | 1 | |
| 3 | シャフト | 1 | |
| 4 | ハンドル | 1 | |
| 5 | スプリングピン | 1 | |
| 6 | Oリング | 1 | 1A-P5 |
| 7 | バックアップリング | 1 | |
| 8 | ロックナット | 1 | M10 |
| 9 | ソケット | 1 | |
| 10 | 銅パッキン | 1 | |