新製品 | スロット コネクター

AT アセンブリー テクノロジー | BME ベーシック メカニカル エレメント | 接合部品

プロファイルへの追加工が不要で、後入れが可能な接合部品です。
一般的なブラケットと比較して同等の接合強度を確保しながら、
他の接合部品よりお求めやすい価格でご用意しました。

対応プロファイル： 30 シリーズ、および 40, 45, 50, 60 シリーズ

材質： 亜鉛メッキ鋼, PA6

- **迅速な組立てが可能**
- **コネクターは T スロット内で移動可能**
- **簡単にアクセスできるネジ類**
- **アンチトーション（ねじれ防止）機能付き**
- **アンチトーション エレメントなしでも組立て可能**
- **セット スクリューは予備組立て済み**
- **プロファイルへの追加工不要**

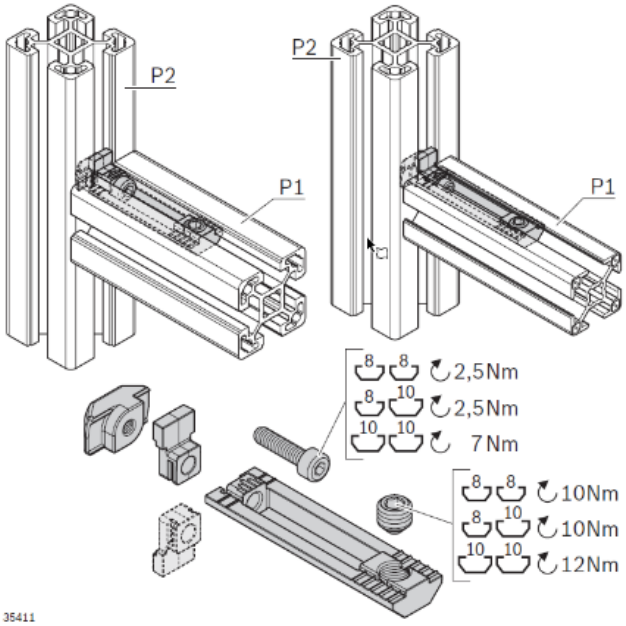

品番	品名	P1	P2
3 842 558 566	スロット コネクター 8/8	8	8
3 842 558 567	スロット コネクター 8/10	8	10
3 842 558 568	スロット コネクター 10/10	10	10

静荷重限界値

Slot	F_{max}	M_{max}	M_{max}
8 / 8	1000 N	35 Nm	15 Nm
8 / 10	1000 N	35 Nm	15 Nm
10 / 10	3000 N	110 Nm	30 Nm

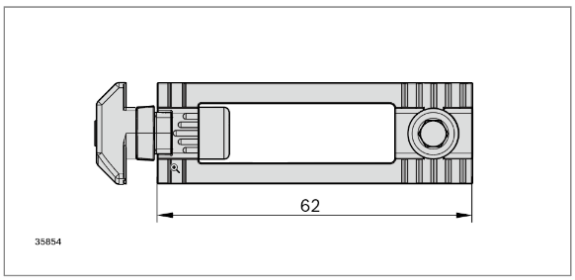

ボッシュ・レックスロス株式会社 〒150-0002 東京都渋谷区渋谷 3-6-7 Tel. 03-5485-7031 Fax. 03-5485-7032